5. VÍZÁTFOLYÁS-SZABÁLYZÁS

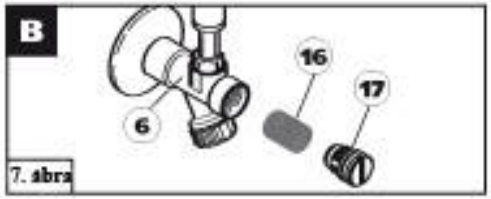

A) A csaptelepen belül található egy automatikus vízmennyiség-szabályzó. Ezen felül a sarokszelepen (15) szabályozhatjuk utólagosan a vízmennyiséget, vagy teljesen meg is szakíthatjuk a vízfolyást.

B) A csavar (16) kicsavarásával ellenőrizzük a szűrő (17) elvízkövesedését vagy szennyezettségét, melyek károsíthatják a mágnesszelepeket, majd tisztítsuk is meg azt. Ezt a műveletet rendszeres időközönként el kell végezni!

6. FIGYELEM - TISZTÍTÁSI UTASÍTÁSOK

A kézmosó tisztításához langyos víz ajánlott. Ne használjunk olyan anyagot, ami a felületeket karcolhatja. Az érzékelők területén különösen nem ajánlott fémes vagy karcoló szivacsok és korrozív termékek használata, melyek a külső borítást károsíthatják.
ELLENKEZŐ ESETBEN A GARANCIA AZONNAL ÉRVÉNYÉT VESZTI!

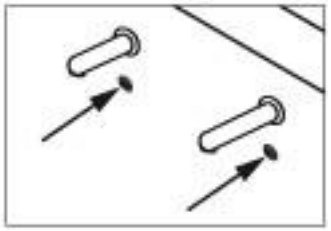

MÉRETEK

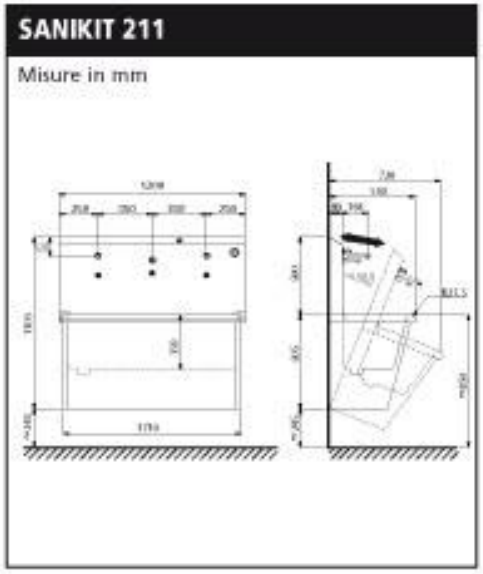

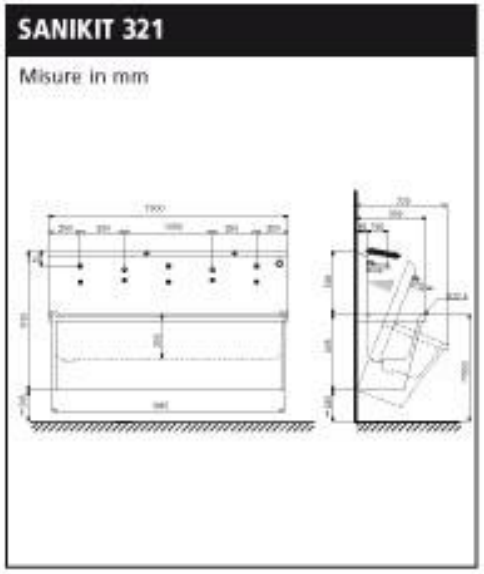

SANIKIT-211
DMP16812
2 elektromos csaptelep
1 elektromos szappanadagoló
1 termosztatikus keverőszelep

SANIKIT-321
DMP16819
3 elektromos csaptelep
2 elektromos szappanadagoló
1 termosztatikus keverőszelep

Kizárólagos magyarországi forgalmazó:
Altofe Kft.
2040 B udaörs,
Károly kir. útja 145.
Tel: 06 23 428 084
www.infracsap.hu

SANIKIT 211

ALTOFE
www.altofe.hu

DMP ELECTRONICS

BEÜZEMELÉSI ÉS HASZNÁLATI UTASÍTÁSOK

- **Használatbavétel előtt kérjük figyelmesen olvassa el az alábbi utasításokat.**
- **DMP és az ALTOFE nem tehető felelőssé olyan személyi vagy tárgyi sérülésekért, károkért, melyek jelen leírás utasításainak be nem tartásából erednek.**
- **Jelen leírás utasításainak betartása biztosítja a termék megbízható működését és hosszú élettartamát.**
- **Kérjük, őrizze meg jól eme leírást.**
- **Ezen termék beüzemelését csak megfelelően képzett személy (vízszerelő) végezheti.**
- **A termékkel összekötött elektromos berendezéseknek meg kell felelniük az érvényben levő előírásoknak.**

Köszönjük, hogy a **SANIKIT** elektronikus sormosdót választotta. A legjobb használat érdekében kérjük figyelmesen olvassa el a jelen leírásban szereplő utasításokat.

FONTOS – BESZERELÉSI UTASÍTÁSOK

A vizes berendezésnek legalább ½”-osnak kell lennie, és a vízátfolyás legalább 15/20 l/perc kell, hogy legyen 3 bar nyomásnál.

1. **A vízcsatlakozások létrehozása előtt a csővezetékeket légteleníteni kell, hogy az elektromos vezérlés mágnesszelepei ne sérüljenek.**
2. A víz hőmérséklete legfeljebb 60°C lehet.
3. A víznyomás 0,4-7 bar lehet.
4. Kemény víz esetén tanácsos vízlágyító használata a szelepek károsodásának elkerülése érdekében. Ezen károsodásokra nem terjed ki a garancia.

1. BEÜZEMELÉSI ÉS HASZNÁLATI UTASÍTÁSOK

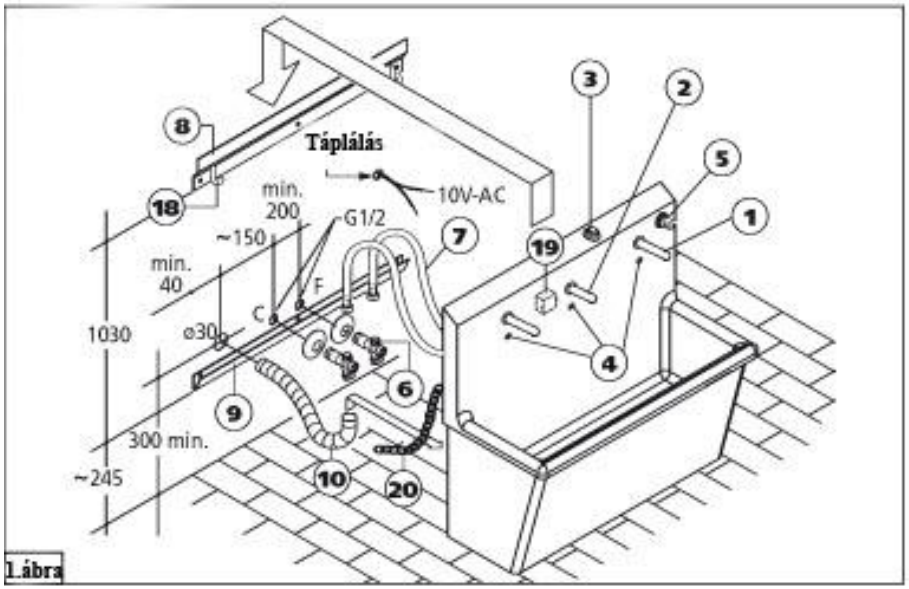

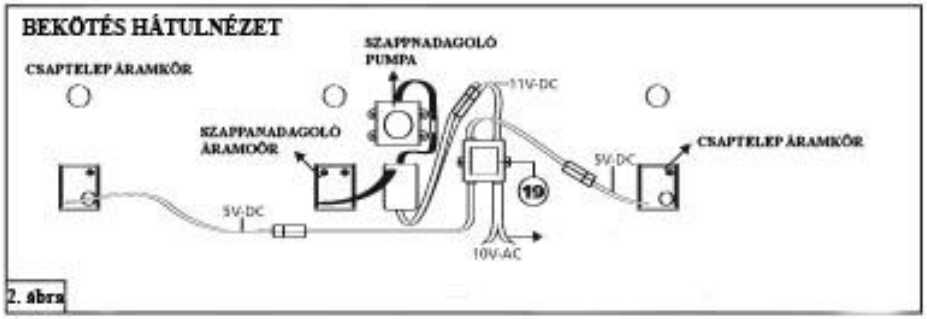

A – (L. 1. ábra) Rögzítsük a felső (8) és az alsó (9) tartóelemet a falra a megfelelő csavarokkal. Helyezzük fel a sarokszelepeket (6) a fal ½”-os vizes csatlakozására, majd az kézmosót az alsó tartóra (9) és akasszuk be a láncokat (20) a kampókba (18).
Tartsuk be az 1030 mm távolságot!

B – Kössük rá a berendezést a vízhálózatra, kössük össze a flexicsöveket (7) a sarokszelepekkel (6), kössük össze a leeresztőcsővel a medencét a fali kiállással.

C – Hozzuk létre az elektromos bekötést a 2. ábra szerint.
A táplálás 10V-AC kábelét (19) kössük össze a főtranszformátorral mely legalább 2,5 m távolságra kell, hogy legyen a padlótól egy olyan elosztódobozban, mely legalább IP44-es érintésvédelemmel rendelkezik.

D – Tegyünk egy első próbát, hogy ellenőrizzük a csaptelepet ill. a szappanadagolók esetleges szerelési hibáit.
Ha a próba alatt nem veszünk észre hibákat, elvégezhetjük a beszerelés utolsó lépéseit.

E – Akasszuk fel a kézmosót a felső tartóelemre (8).

2. CSAPTELEPEK: AZ ÉRZÉKELŐK HATÓTÁVOLSÁGÁNAK MŰKÖDÉSE ÉS ÁLLÍTÁSA

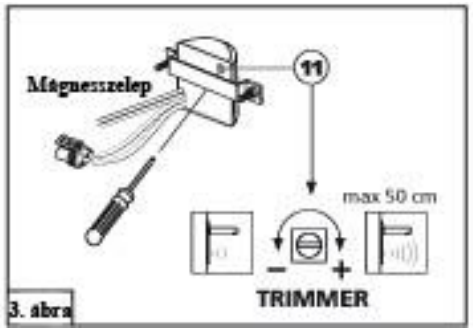

„CB21” áramkör:
Az infraérzékelők előre beállított hatósugarának megváltoztatásához végezzük el a következőket:
Az elektromos panelen található trimmert (11) elforgatva szabályozhatjuk az érzékelők hatótávolságát (max. 50 cm). A csaptelep kb. 90 másodpercnyi folyamatos használta után működésbe lép az elárasztás elleni védelem, mely azonnal leállítja a vízsugarat: ezt az infraérzékelőkön levő piros LED (4) folyamatos, gyors villogása jelzi. A normális működéshez való visszatéréshez elegendő elhúzni majd visszatenni kezünket az érzékelők hatósugarába.

3. SZAPPANADAGOLÓ: A TARTÁLY FELTÖLTÉSE

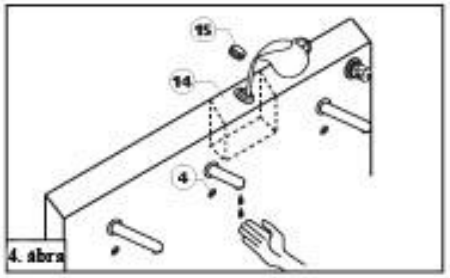

Csavarjuk le a kupakot (15) és töltsük be a szappant. ÜGYELJÜNK ARRA, HOGY A SZAPPAN NE FOLYJON A TARTÁLY MELLÉ.
Az első feltöltéskor a trimmert (13) a maximális mennyiségre kell állítani (lásd fig. 5.).
Működtessük a szappanadagolót 4-5 alkalommal odatéve és elhúzva a kezeket az érzékelők (4) előtt, míg ki nem jön az első adag (a cső feltöltődése után).
További adagok eléréséhez tartsuk az érzékelők (4) elé kezünket (fig. 4.)

4. SZAPPANADAGOLÓK: AZ ÉRZÉKELŐK HATÓTÁVOLSÁGÁNAK ÉS A SZAPPANADAG MENNYISÉGÉNEK ÁLLÍTÁSA

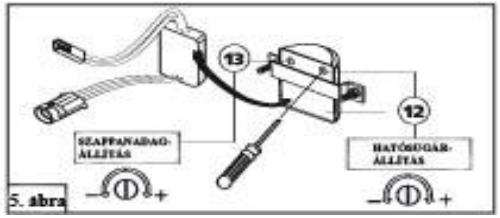

„CB14” áramkör:
Az infraérzékelők előre beállított hatósugarának megváltoztatásához végezzük el a következőket:
Az elektromos panelen található trimmert (12) elforgatva szabályozhatjuk az érzékelők hatótávolságát.
A másik trimmert (13) elforgatva szabályozhatjuk a szappanadag mennyiségét.